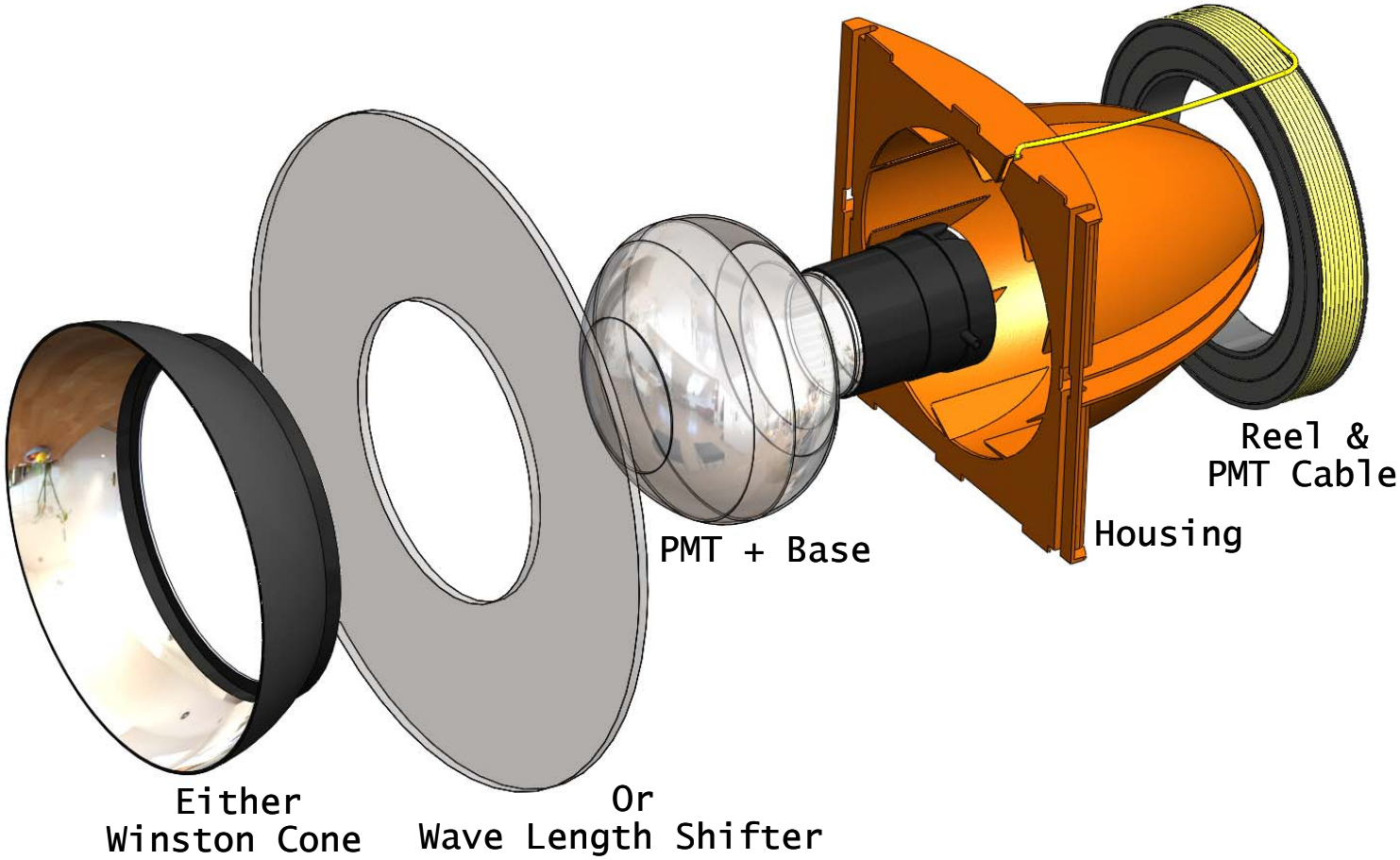PMT Assembly (PA)